CTE ZED 26 J

GV3.it

PIATTAFORMA AUTOCARRATA ARTICOLATA

AREA DI LAVORO

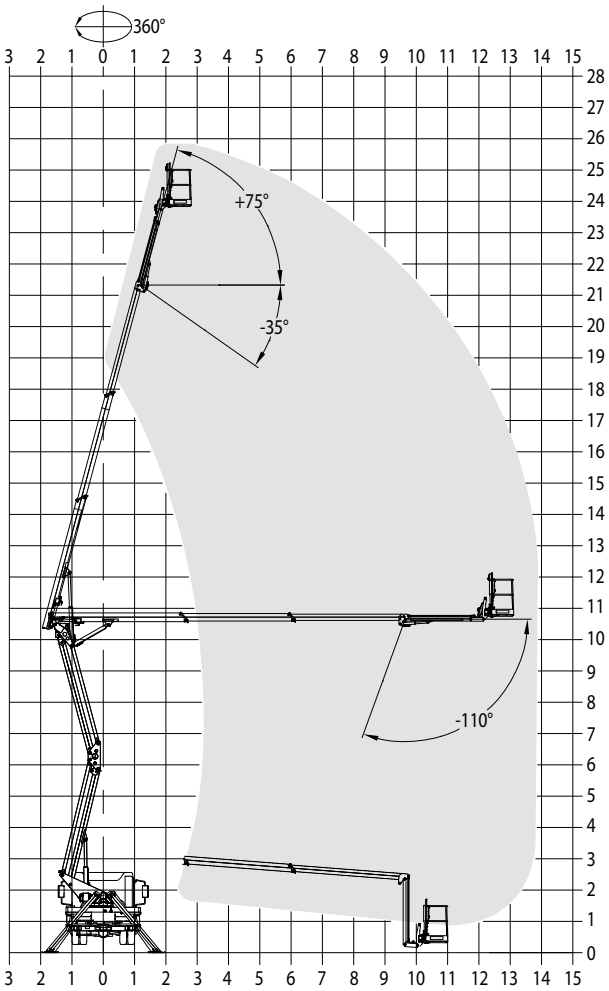

DIMENSIONI

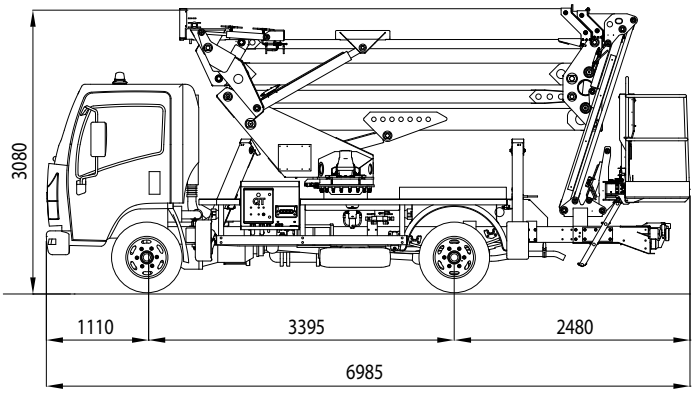

STABILIZZAZIONE

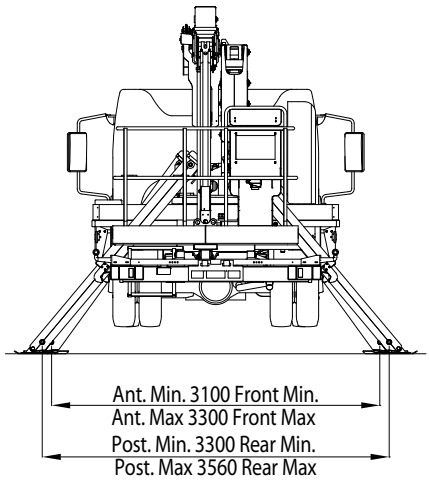

26 m*

14 m*

230 kg

24 m

1800x700x1100 mm

GVW min 6 t

GV3.it

PER INFORMAZIONI

www.gv3.it |

I dati contenuti nel presente catalogo non sono impegnativi; ci riserviamo di riportare modifiche in qualsiasi momento senza preavviso. Le informazioni riportate hanno solo lo scopo illustrativo. Riportarsi al "Manuale d'uso e manutenzione" per avere le istruzioni relative all'adeguato uso di questa apparecchiatura.